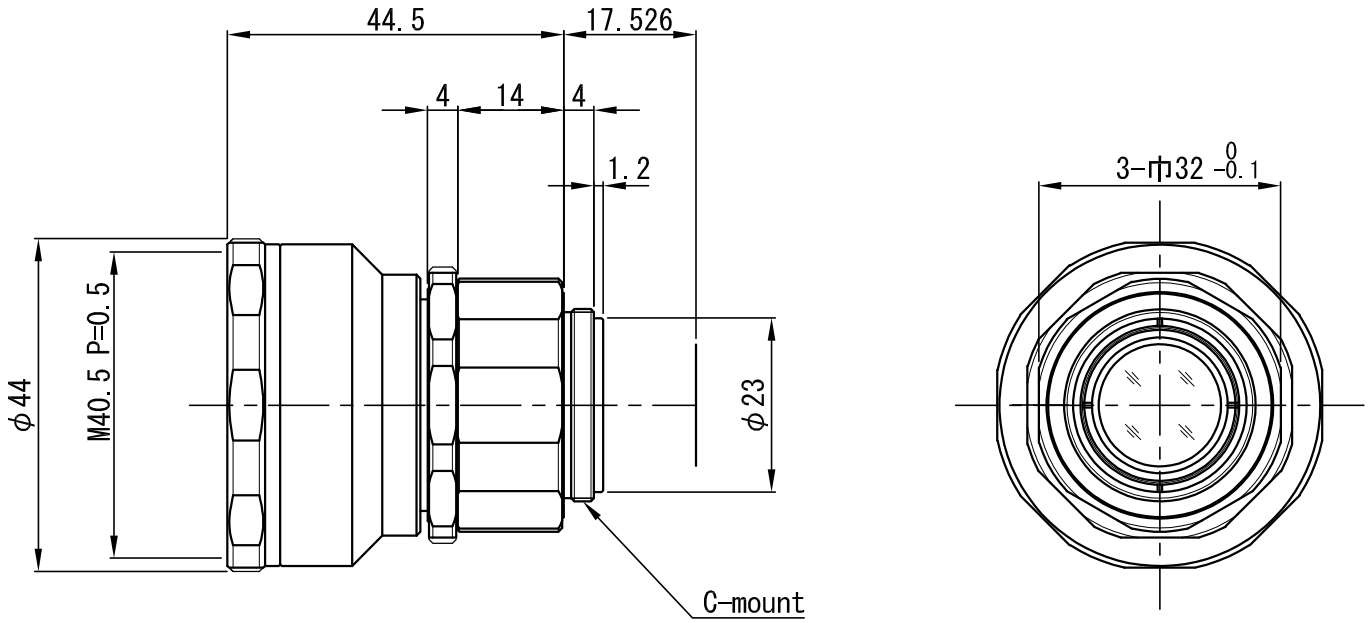

△×				APPROVED	CHECKED	MATERIAL 材料							CHAMFER 一般面取				QUANTITY 個数
△×				T.A.	T.A.	TREATMENT 処理							FINISHING 仕上				
△×						TREATMENT CONTACT 処理接点							DECENTRATION 偏芯				
△×						OVER 250 UP TO 1000	±0.3	±0.5	±1.0	±0.2	UNIT(mm)	ANGLE 角度	METHOD 図法	REMARK 適用（機種名）			
△×				DESIGNED	DRAWN	OVER 63 UP TO 250	±0.2	±0.3	±0.6	±0.15		-		△1 VS-MC50H1			
△1 × 1	型式表記訂正	'18.08.22	H.M.	T.A.	H.M.	OVER 16 UP TO 63	±0.1	±0.2	±0.4	±0.1	SCALE	1 / 1	NAME	外観図			
						OVER 0 UP TO 16	±0.05	±0.1	±0.2	±0.1							
NO.×箇所	REVISION 訂正事項	DATE	NAME			TOLERANCES	A	B	C	S	DATE	'18.07.31	DRAW NO.	0DMC0404A2			