M13VG2812IR

Drawing
外観図面

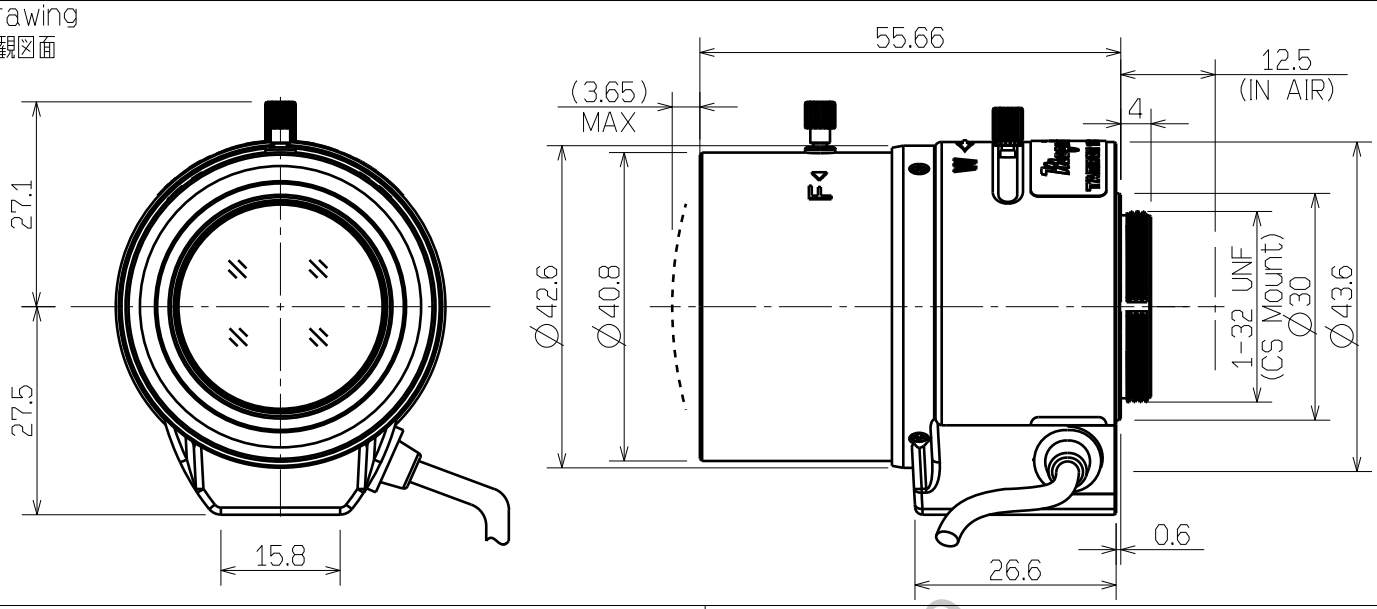

Imager Size	イメージャーサイズ		1/2.7"
Mount Type	マウント		CS
Focal Length	焦点距離		2.8 ~ 12 mm
Aperture Range	絞り範囲		F / 1.4 ~ 360
Field of View Angle (Horizontal x Vertical) 画角（水平 x 垂直）	1/2.7"	Wide	107° X79.3°
		Tele	26.4° X19.8°
	1/3"	Wide	96.8° X71.6°
		Tele	24.0° X18.0°
	1/4"	Wide	71.6° X53.4°
		Tele	18.0° X13.5°
Focus Range	フォーカス範囲		0.3m ~ ∞
Operation 操作方法	Focus	フォーカス	Manual w/lock 手動ロック付き
	Zoom	ズーム	Manual w/lock 手動ロック付き
	IRIS	アイリス	DC Auto Iris DC オートアイリス
Filter Size	フィルターネジ径		---
Back Focal Distance	バックフォーカス		wide:7.96mm (in air) Tele:19.39mm(in air)
Wave Length	対応波長		Visible Light ~ Near Infrared 可視光域 ~ 近赤外域
Operating Voltage	作動電圧		Open : 4.0V Close : 0.5V
Weight	質量		70g±5g
Operating Temperature	動作温度範囲		-20℃ ~ +60℃

Wiring Diagram
配線図

Pin	Coil Function 巻線
1	Cont(-) 制動-
2	Cont(+) 制動+
3	Drive(+) 駆動+
4	Drive(-) 駆動-

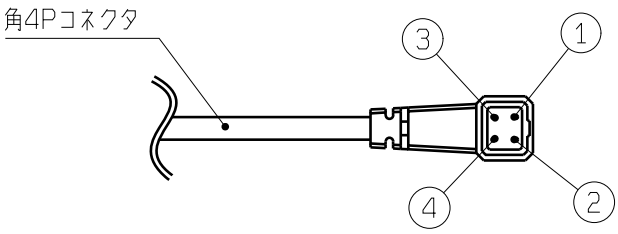

※仕様はお断りなく変更する場合があります.(2015/1/19)
Specifications subjected to change without any notice.

Aegis Electronic Group
www.aegiselect.com